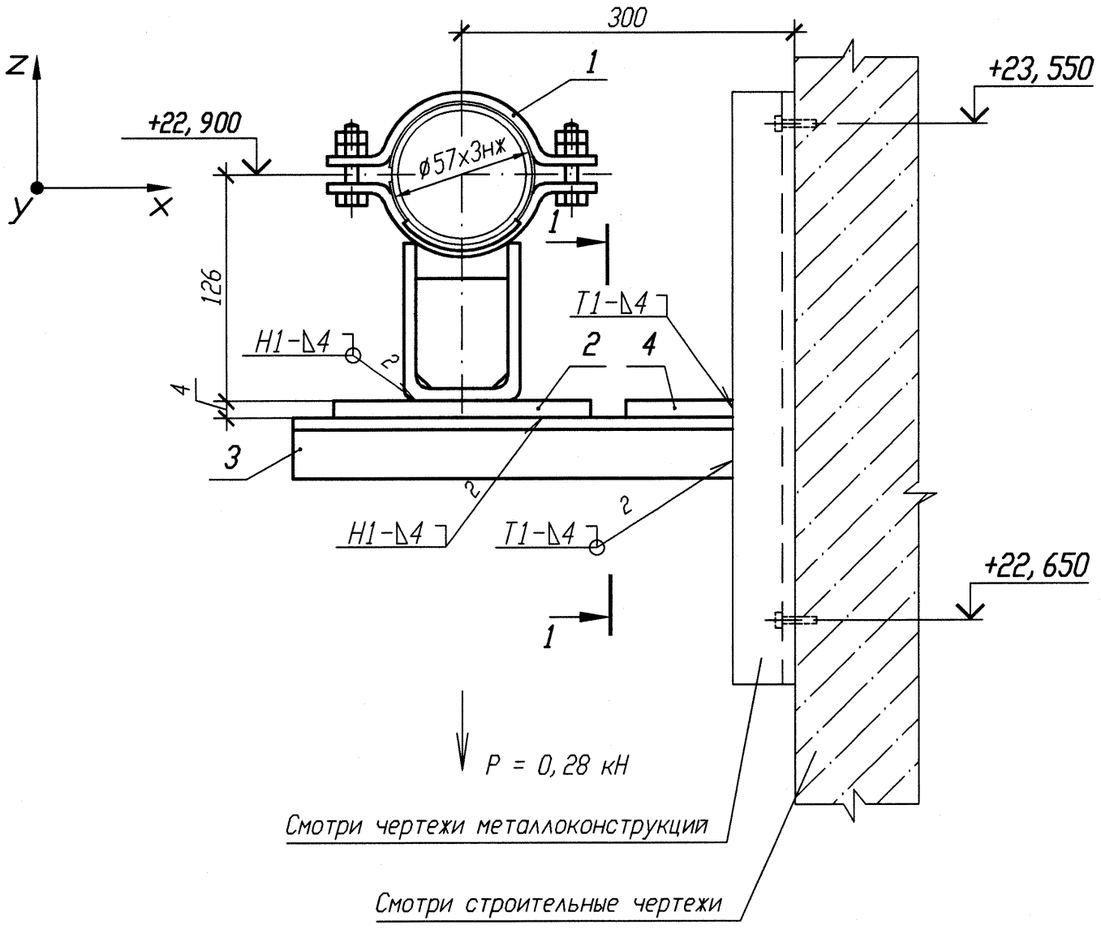

Спецификация деталей

Поз.	Обозначение	Наименование	Кол.	Материал	Масса, кг ед.	Масса, кг общ.	Приме-чание
1	Л8-512.000-11	Опора 57К	1	Сборный	-	-	Из нормализ. узлов
2	ГОСТ 19903-74	Лист Б-ПН 4х150х110	1	Вст 3 сп 5 ГОСТ 14637-89	-	-	Из нормализ. узлов
3	ГОСТ 8509-93	Уголок Б 50х50х5 l=400	2	Вст 3 сп 5 ГОСТ 535-2005	-	-	Из нормализ. узлов
4	ГОСТ 19903-74	Лист Б-ПН 4х100х100	1	Вст 3 сп 5 ГОСТ 14637-89	-	-	Из нормализ. узлов
	ГОСТ 9467-75	Электроды		УОНИИ 13/45			
Итого:						-	

N опоры	Рабочее состояние						Холодное состояние						Сейсмическое состояние					
	Усилия, кН			Моменты, кН. м			Усилия, кН			Моменты, кН. м			Усилия, кН			Моменты, кН. м		
	Px	Py	Pz	Mx	My	Mz	Px	Py	Pz	Mx	My	Mz	Px	Py	Pz	Mx	My	Mz
3TS21Y147	0, 225	0	-0, 286	0	0, 156	0	0, 068	0	-0, 210	0	0, 035	0	0, 017	0, 015	0, 006	0, 008	0, 005	0, 032
3TS21Y150	-0, 237	0, 095	-0, 318	-0, 037	0, 130	-0, 141	0, 077	-0, 008	-0, 181	-0, 002	0, 045	0, 012	0, 017	0, 009	0, 009	0, 005	0, 007	0, 009

РАЗРЕЗ 1-1

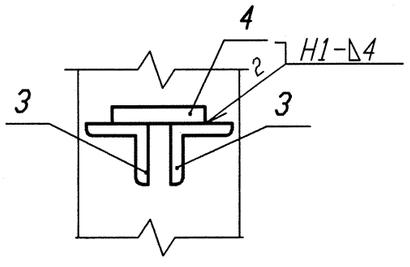

1 Привязку опоры смотри 3TS21Z48.
2 Изготовить два комплекта.
3 Сварку производить по ГОСТ 5264-80.
4 Отметка трубопровода подлежит уточнению в соответствии с уклоном трубопровода.
5 Максимальная нагрузка на опору дана с учетом сейсмического воздействия.
6 Сварку опоры с трубопроводом производить по Л8-512.000.

АРХИВНЫЙ ЭКЗЕМПЛЯР

Изм.	Кол. уч.	Лист	N док.	Подп.	Дата
1	-	Нов.	102-12	-	-
Инж. Зк.		Сопрун			24.08
Пров. вед. инж.		Веренцова			24.08
Пров. нач. гр.		Жук			24.08
Н. контр		Краснояров			24.08

Инв. № подл. R3.00783.1.0.11
Лист 286

R3. TS21. 3012. 011. 01. 00. 092

Ростовская АЭС Блок 3

Реакторное отделение Негерметичная часть Трубопроводы системы очистки технологических сдувок	Стадия	Лист	Листов
	Р		1
Опора неподвижная 3TS21Y147, 3TS21Y150	ОАО "НИАЭП" 2012		

Инв. N подл.	Подп. и дата	Взам. инв. N
R3.00783.1.0.11	24.08	

Формат А3